PONTE DE CONCRETO: OSMARINO

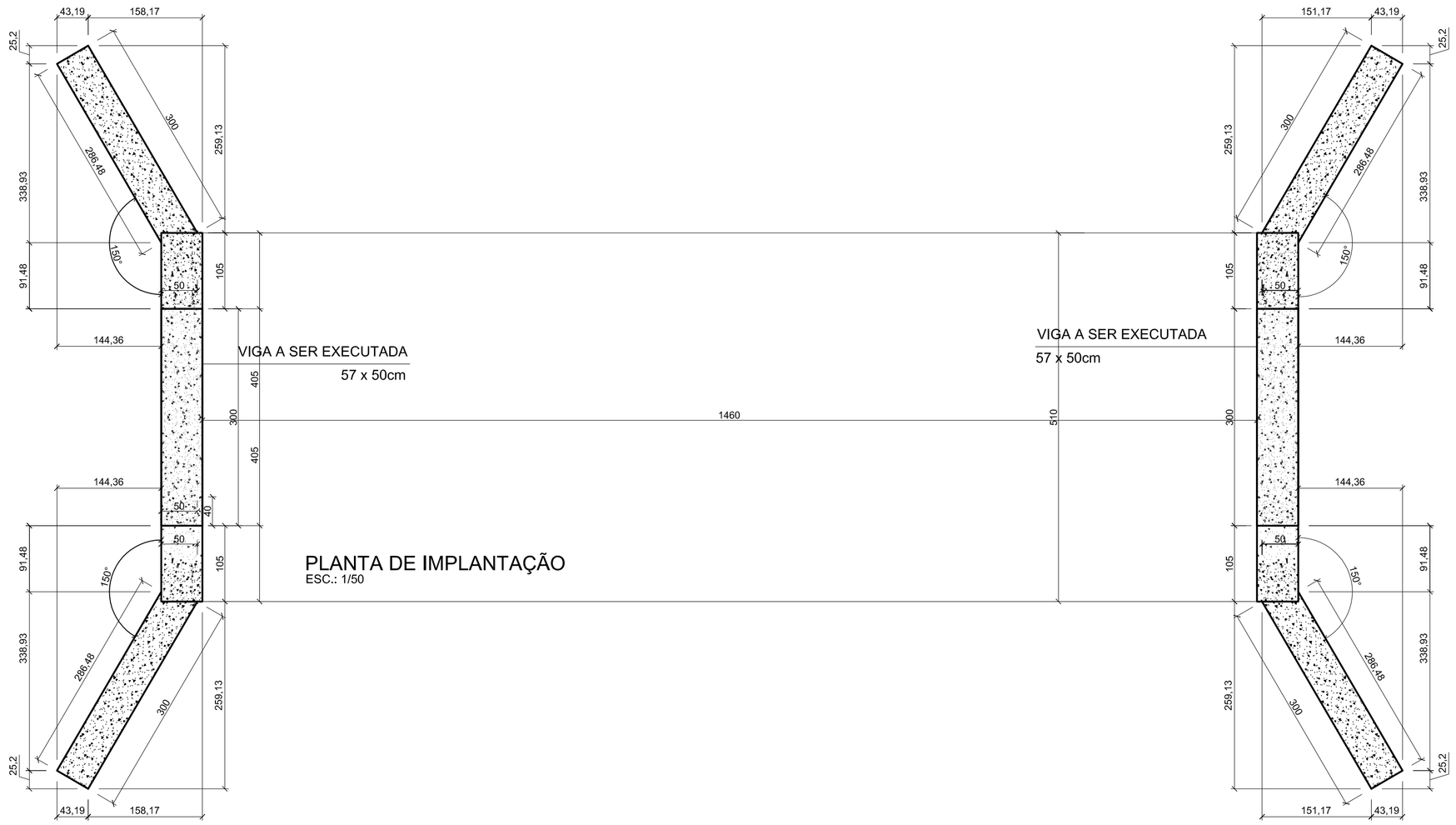

PLANTA DE IMPLANTAÇÃO
ESC.: 1/50

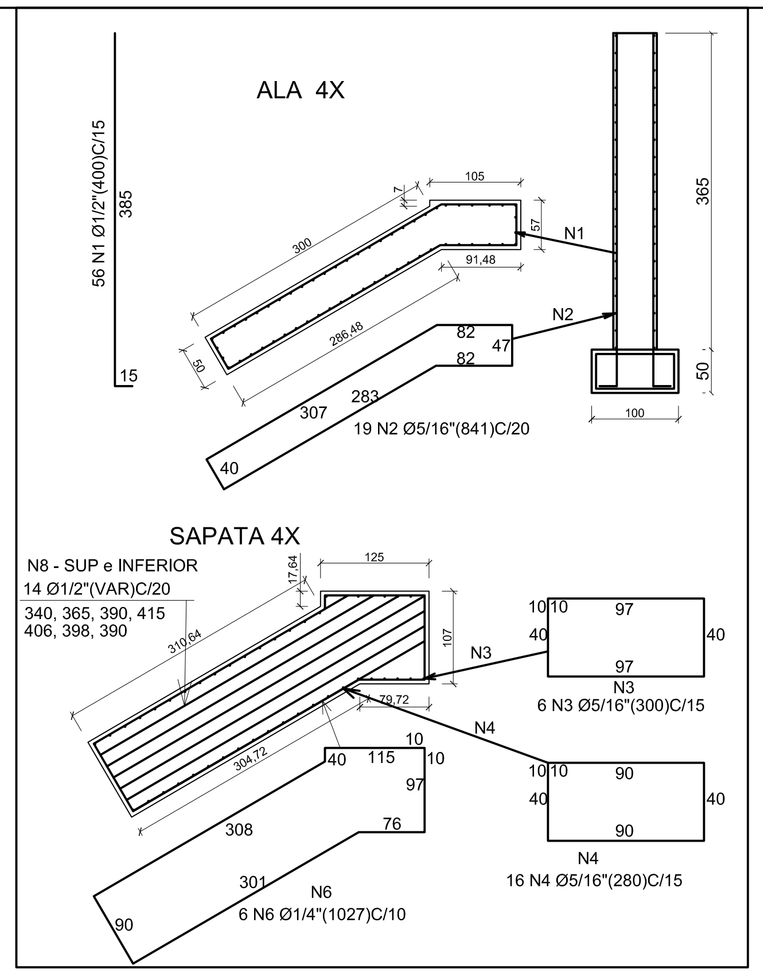

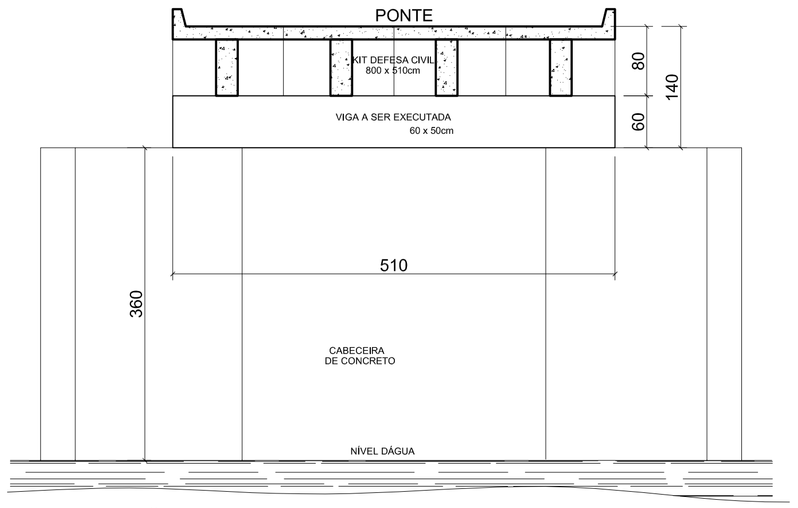

ELEVAÇÃO TRANSVERSAL
ESC.: 1/50

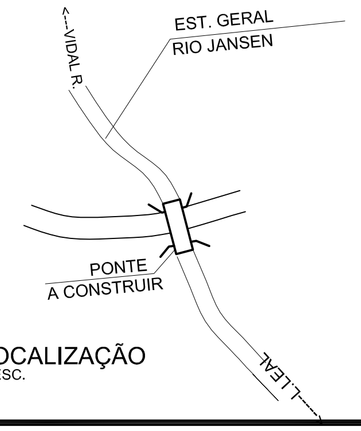

LOCALIZAÇÃO
S.ESC.

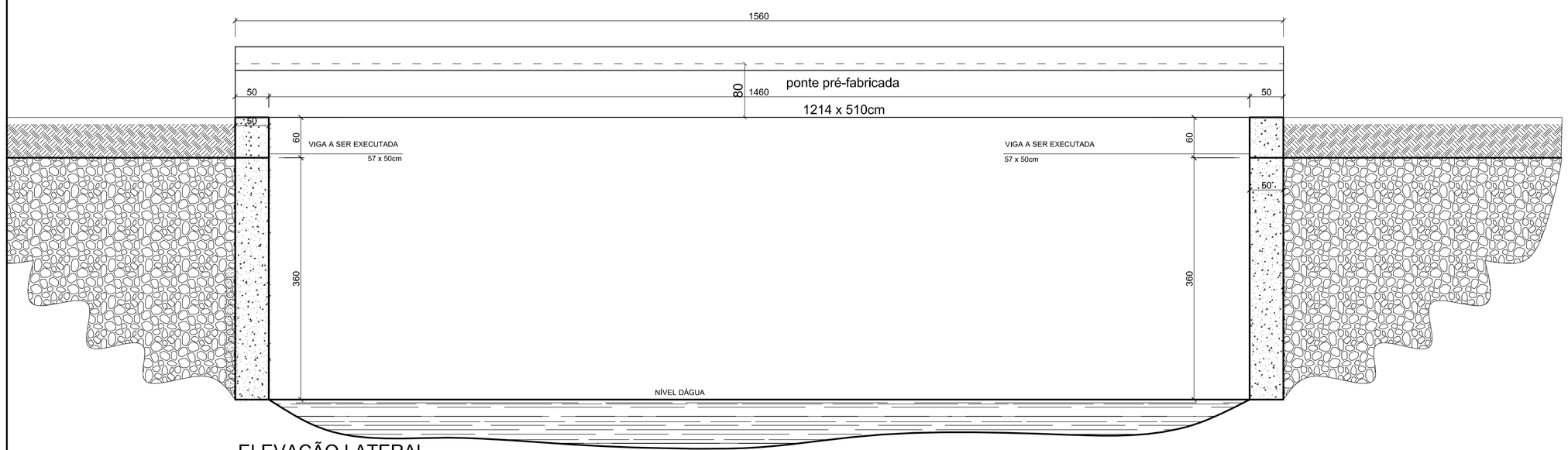

ELEVAÇÃO LATERAL
ESC.: 1/50

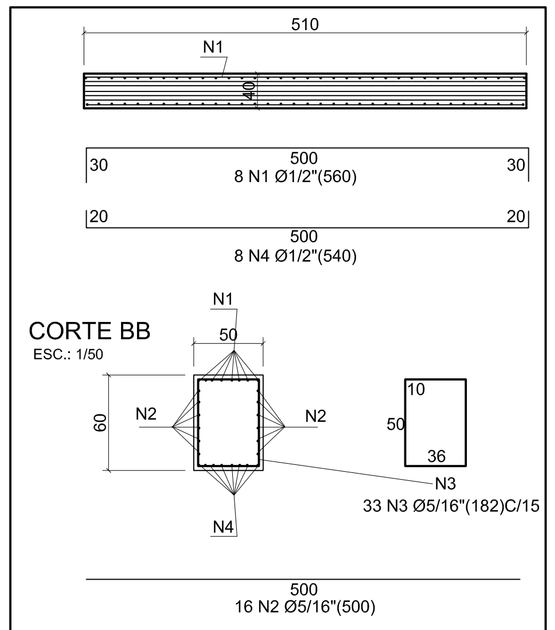

PREFEITURA MUNICIPAL DE LEOBERTO LEAL

ASSINATURAS

RESP. TECNICO: JACKSON MARCONDES CALBUSCH, ENGº CIVIL CREA/SC 55384-3

PROPRIETÁRIO: PREFEITURA MUNICIPAL DE LEOBERTO LEAL

REFERÊNCIA: PROJETO DE CABECEIRAS DE CONCRETO
IMPLANTAÇÃO, ELEVAÇÕES E DETALHES

PROPRIETÁRIO: PREFEITURA MUNICIPAL DE LEOBERTO LEAL
Rua Prefeito Mainolvo Lehmkul, 20 – Centro

ESCALA: 1/50
MATRÍCULA: ——
CÓDIGO: ——
ART: ——

LOCAL: Estrada Geral Alto Vargedo
ESTADO: SC
MUNICÍPIO: LEOBERTO LEAL

RESP. TÉCNICO: JACKSON MARCONDES CALBUSCH
ENGENHEIRO CIVIL
CREA/SC 55384-3

ÁREA:

DESENHO: JACKSON

DATA: FEV / 2017

FOLHA: UNICA