PAVIMENTAÇAO E DRENAGEM

- EXTENSÃO DA ESTACA 29 À ESTACA 44 = 300,00m
- LARGURA DA PISTA = 10,00m
- ÁREA DO PAVIMENTO = 3.000,00 m2

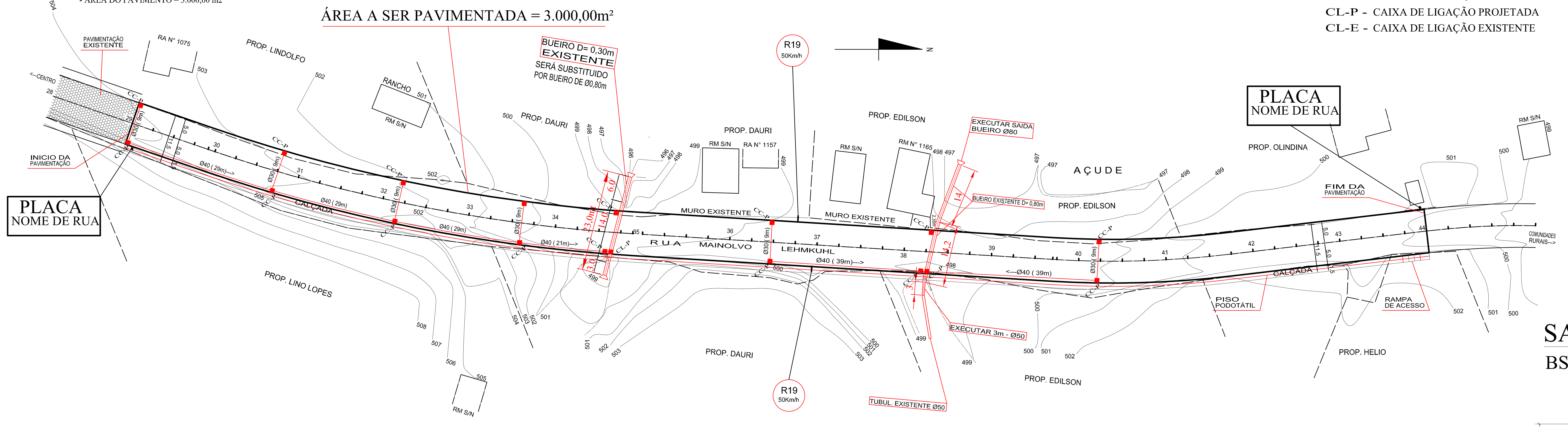

LEGENDA

CC-P - CAIXA DE CAPTAÇÃO PROJETADA
CC-E - CAIXA DE CAPTAÇÃO EXISTENTE
CL-P - CAIXA DE LIGAÇÃO PROJETADA
CL-E - CAIXA DE LIGAÇÃO EXISTENTE

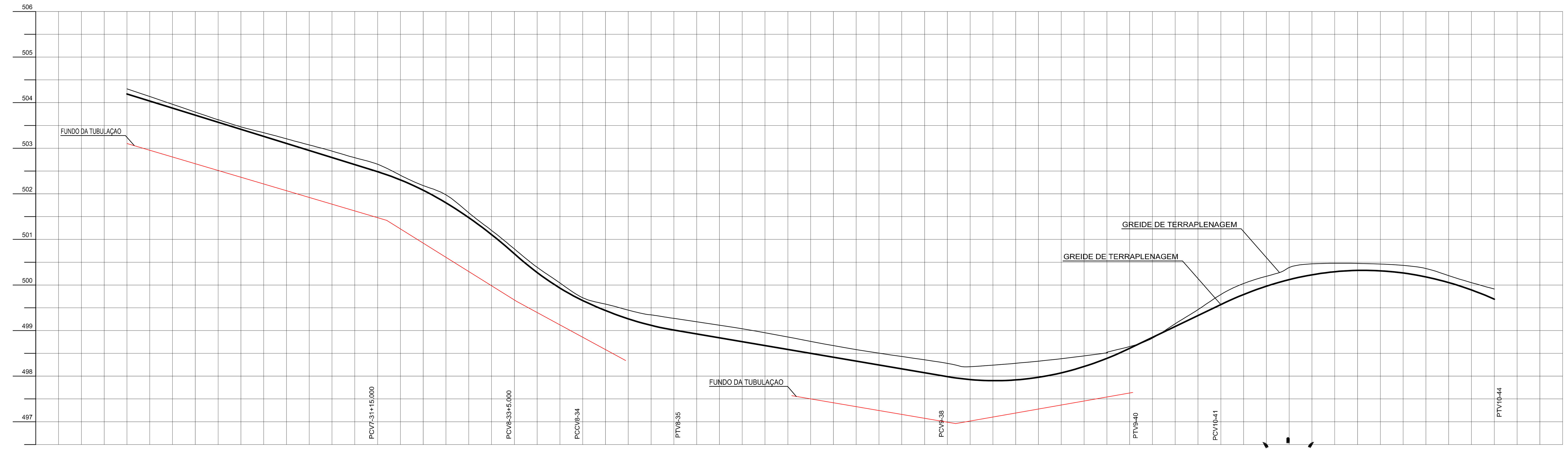

ESTACA	COTAS DO TERRENO	COTAS DO PROJETO
28	504.955	504.810
29	504.302	504.190
+18.355	503.679	503.621
30	503.627	503.570
+5.000	503.469	503.415
+10.000	503.341	503.260
+15.000	503.207	503.105
31	503.073	502.950
+5.000	502.937	502.795
+10.000	502.792	502.640
+15.000	502.648	502.485
32	502.408	502.306
+5.000	502.181	502.078
+10.000	501.977	501.802
+15.000	501.584	501.478
33	501.197	501.106
+5.000	500.791	500.685
+10.000	500.388	500.274
+15.000	500.045	499.932
34	499.720	499.659
+5.000	499.581	499.439
+10.000	499.448	499.257
+13.833	499.358	499.144
+15.000	499.345	499.114
+17.747	499.302	499.052
35	499.267	499.010
36	498.953	498.670
37	498.583	498.330
38	498.281	497.990
+5.000	498.208	497.925
39	498.329	497.975
+14.047	498.497	498.353
+15.000	498.523	498.390
40	498.649	498.610
+5.000	498.833	498.850
+10.000	499.150	499.090
+15.000	499.460	499.330
41	499.791	499.570
+5.000	500.033	499.791
+10.000	500.192	499.973
+13.942	500.320	500.090
42	500.464	500.223
43	500.431	500.263
+10.000	500.204	500.053
44	499.911	499.690
+0.542	499.893	499.666
+5.000	499.725	499.470
+10.000	499.472	499.250
+15.000	499.219	499.030

DETALHE - CAIXA DE CAPTAÇÃO

ESC.: 1/25

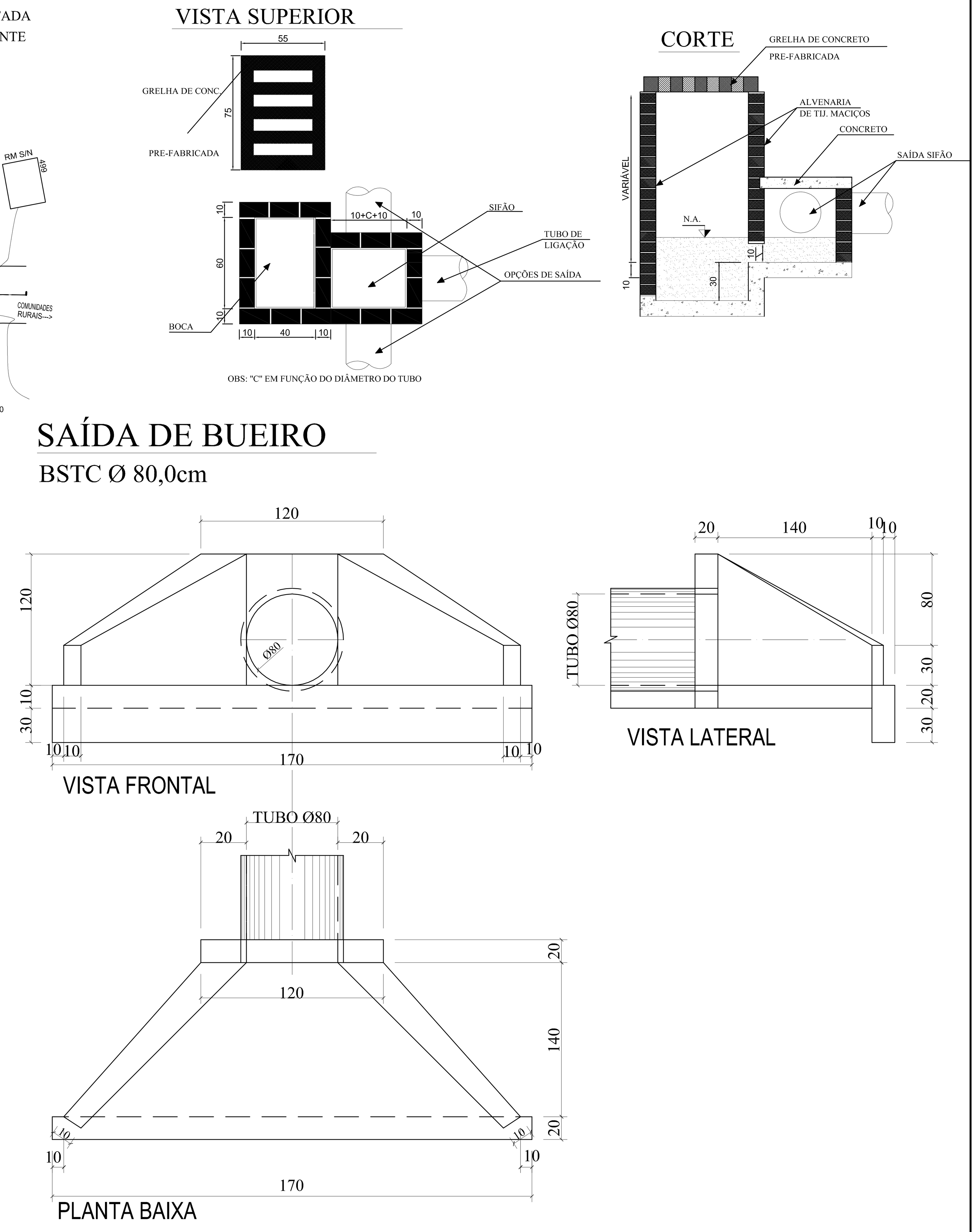

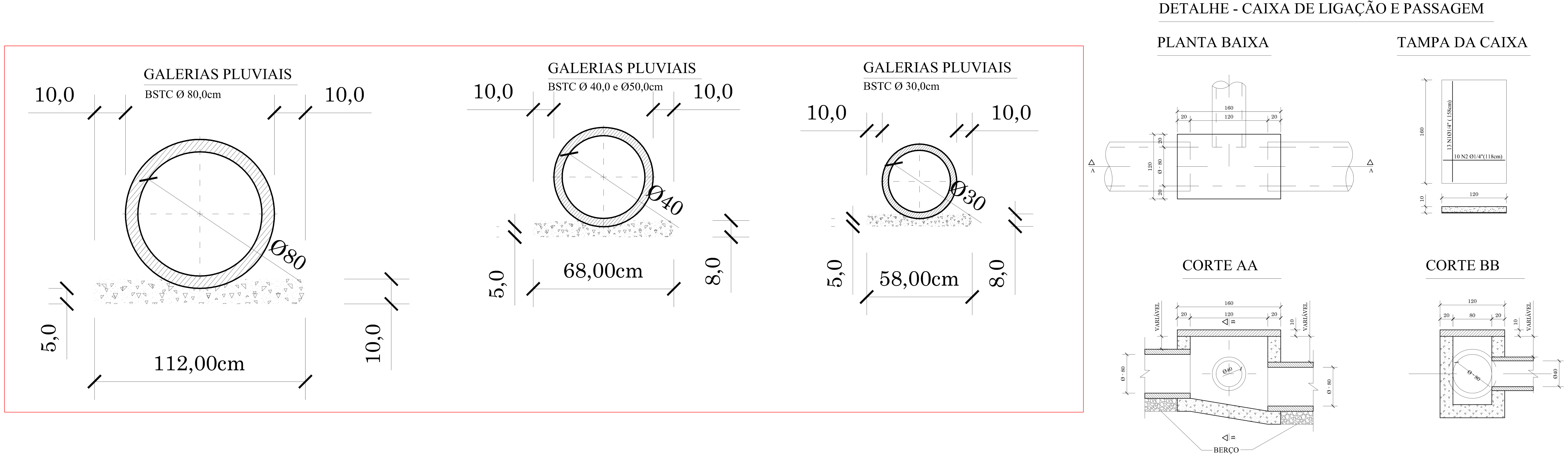

PREFEITURA MUNICIPAL DE LEOBERTO LEAL

ASSINATURAS - RESP. TECNICO	JACKSON MARCONDES CALBUSCH, ENGº CIVIL CREA/SC 55384-3
PROPRIETÁRIO	PREFEITURA MUNICIPAL DE LEOBERTO LEAL
REFERÊNCIA	PROJETO DE PAVIMENTAÇÃO E DRENAGEM - EXT.=300mts GEOMETRICO, DRENAGEM E DETALHES
PROPRIETÁRIO	PREFEITURA MUNICIPAL DE LEOBERTO LEAL, Rua Prefeito Mainolvo Lehmkul, 20 - Centro
ESCALA	1/50
MATRICULA	—
CODIGO	—
ART	—
LOCAL	RUA MAINOLVO LEHMKUHL
ESTADO	SC
MUNICIPIO	LEOBERTO LEAL
RESP. TECNICO	JACKSON MARCONDES CALBUSCH, ENGENHEIRO CIVIL, CREA/SC 55384-3
ÁREA	ÁREA 3.000,00m2
DESENHO	JACKSON
DATA	ABRIL/2014
FOLHA	UNICA